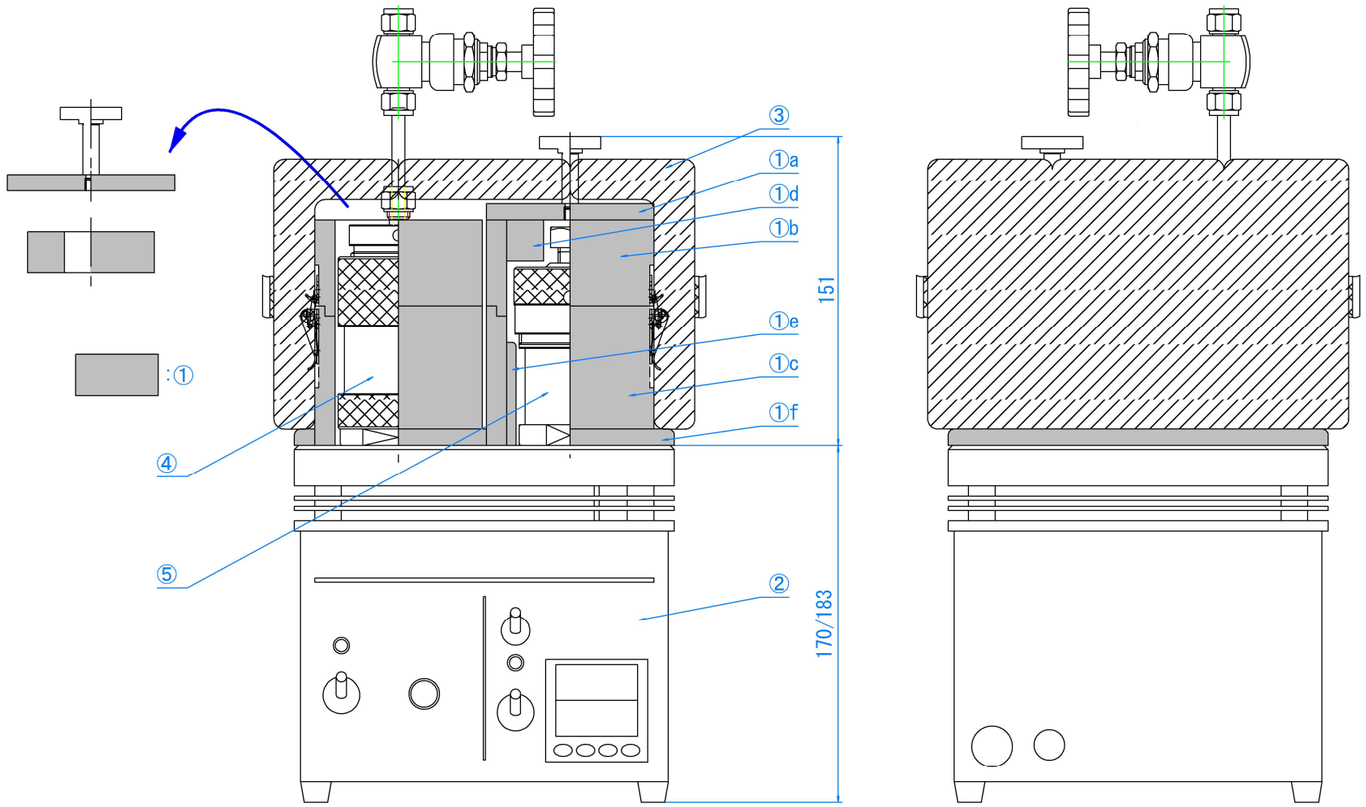

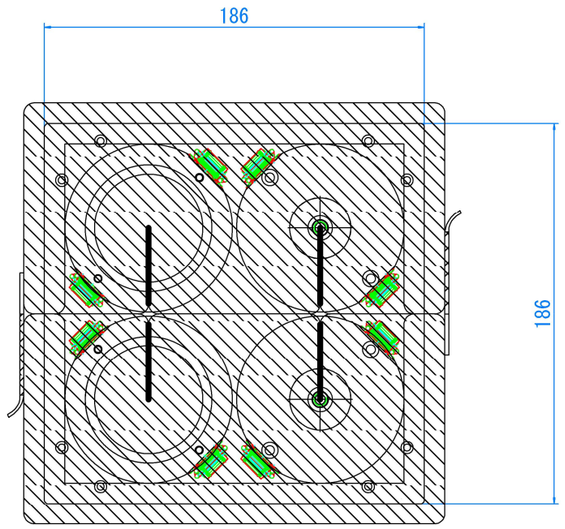

No.	名称	材質	個数	備考
①	アルミブロック一式	AL	1	RDV-TMS-254
①a	アルミブロック　蓋板	AL	4	RDV-B-25使用時取外
①b	アルミブロック　HU用ガイド	AL	4	RDV-25/RDV-B-25使用時取外
①c	アルミブロック　HU用カラー	AL	4	RDV-25/RDV-B-25使用時取外
②	ホットスターラー	天板AL	1	HHE-19G-U4
③	保温カバー	ガラス繊維	1	RDV-TMS-254CB
④	高圧容器（設置例）	SUS304/PTFE	4	RDV-25/RDV-B-25
⑤	高圧容器（設置例）	SUS304/PTFE	4	HU-25

[mm]

適用法規	なし
最高使用温度	230℃ / 290℃
最高使用圧力	HU-25: 15MPa RDV-25 / RDV-B-25: 10MPa
容器容量	約25ml

三愛科学株式会社

TITLE

ホットスターラー反応分解装置
RDV-TMS-254 / HHE-19G-U4

SIZE	CAGE CODE	DWG NO	REV
A3			

2023. 10

SCALE　　SHEET