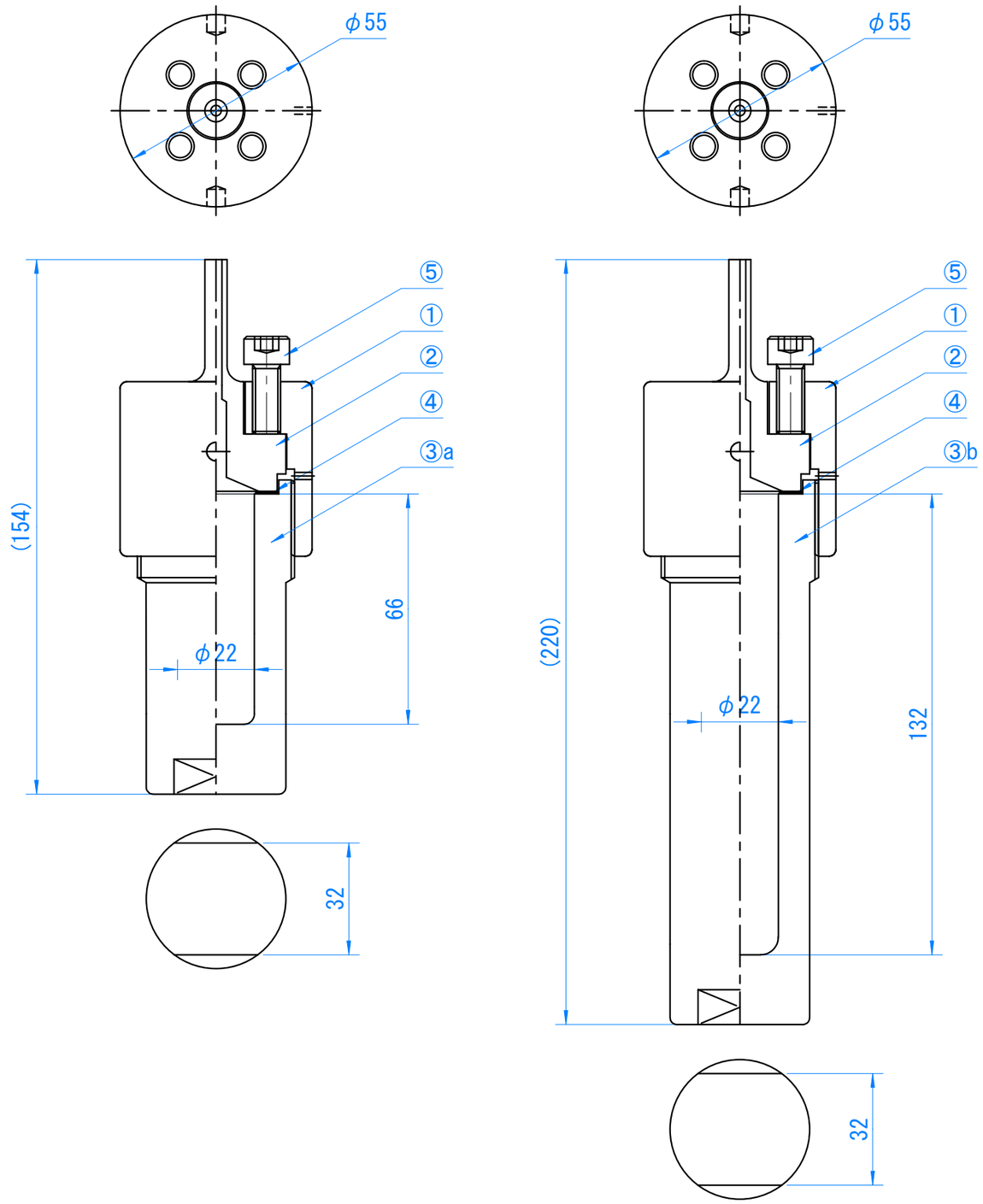

No.	名称	材質	個数	型式	備考
①	ネジ蓋	SUS316	1	HMS-2550CAP	
②	蓋板	SUS316	1	HMS-2550NCAP	ノズルφ1/4in(ID3.4mm)
③a	容器本体	SUS316	1	HMS-25BD	
③b	容器本体	SUS316	1	HMS-50BD	
④	ガスケット	Ni	1	HMS-2550NI	
④	ガスケット	Cu	1	HMS-2550CU	
④	ガスケット	PTFE	1	HMS-2550TF	
⑥	ボルト	SCM435	4	HMS-2550SC	M8 六角穴付

[mm]

設 計 仕 様	
適用法規	なし　規格/JIS準拠
容積	25 ml / 50 ml
最高使用温度	300 ℃ ※PTFEガスケット: 200 ℃
最高使用圧力	20 MPa
重量	約1.5 kg / 約1.9 kg

三愛科学株式会社

TITLE

HMS-25 / HMS-50

SIZE	CAGE CODE	DWG NO	REV
A3		20220518	

SCALE 1:1　SHEET